No 3, No 4 ՄԱՄՆԱՇԵՆՔԵՐԻ ԵՎ ՄԻՋԱՆՑՔԻ ՄՈՒՏՔԵՐԻ ՇՔ - 2... ՇՔ - 4 ՇՎԱՔԱՐԱՆՆԵՐԻ ԿՏՐՎԱԾՔ (L = 3200; 1700; 1500)

Մ 1 - 10

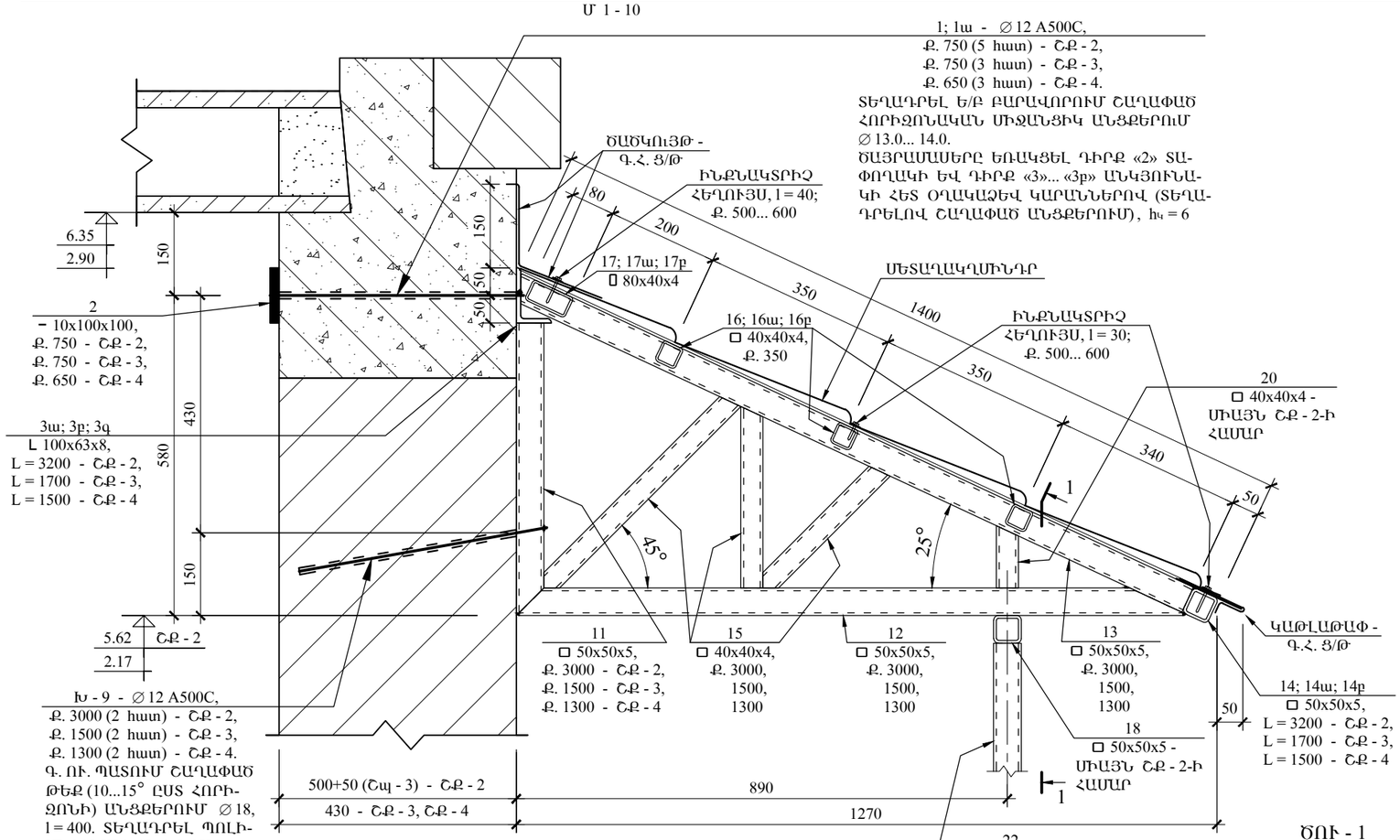

1 - 1

Մ 1 - 10

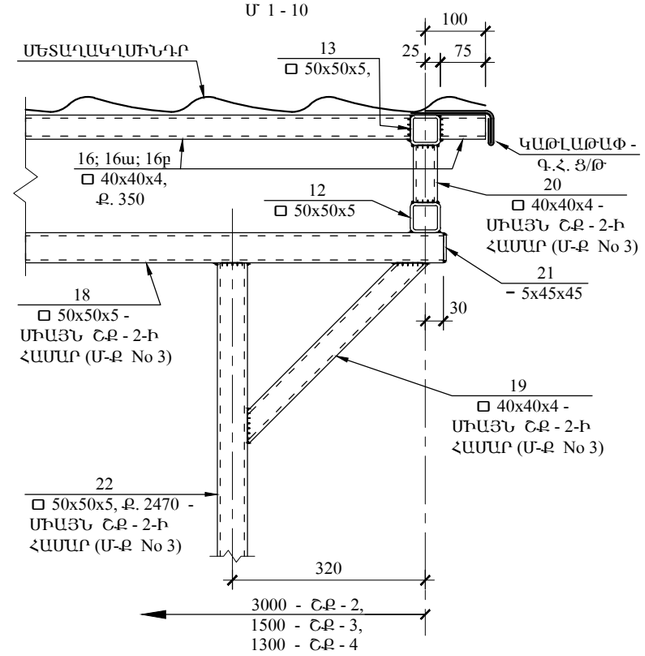

ՀԱՆԳՈՒՅՑ «Ս»

Մ 1 - 20

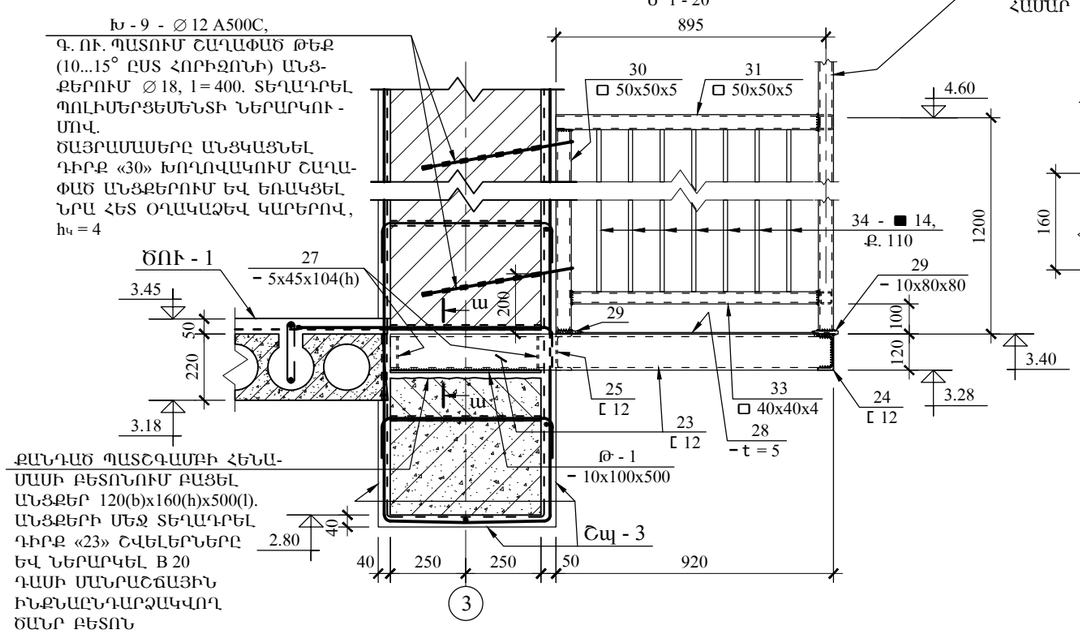

ա - ա

Մ 1 - 10

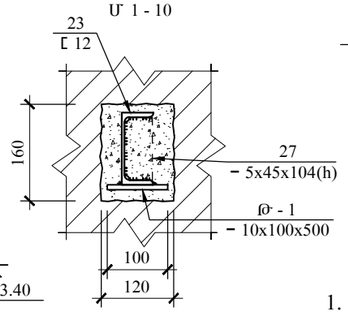

ՀԱՆԳՈՒՅՑ «Վ»

Մ 1 - 20

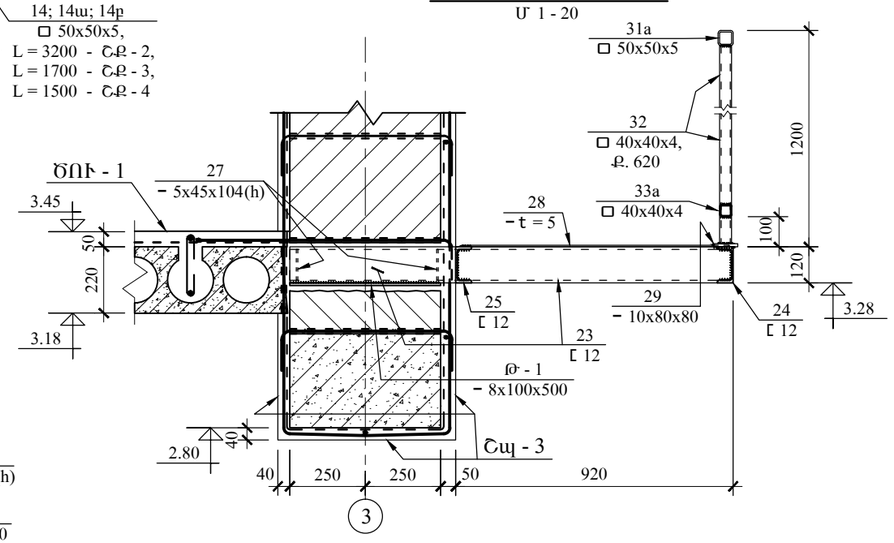

ԾԱՆՈԹ - Ն

1. ՇՔ - 2... ՇՔ - 4 ՇՎԱՔԱՐԱՆՆԵՐԻ ԿՄԱԽՔՆԵՐԻ ՏԱՐԲԵՐԻ ԵՌԱԿՑՄԱՆ ԿԱՐԵՐԻ ԲԱՐՑՌՈՒԹՅՈՒՆԸ ԸՆԴՈՒՆԵԼ hկ = 4... 5.
2. ՇՎԱՔԱՐԱՆՆԵՐԻ ՆՅՈՒԹԵՐԻ ՄԱՄՆԱԳԻՐԸ ՏԵՍ ՇԿ - 33 ԹԵՐԹԻ ՎՐԱ.

«ԳԼՈՄՄԱ» ԱԿ	ՎԱՅՈՑ ՁՈՐԻ ՄԱՐԶԻ ՋԱՌԻԹԱՓ ԳՅՈՒՂԻ ՄԱՆԿԱՊԱՐՏԵԶԻ ՈՒԺԵՂԱՑՈՒՄ, ՀԻՄՆԱՆՈՐՈԳՈՒՄ					
	ՏՆՕՐԵՆ	Ռ. ՄԱՆԱՍՅԱՆ		ԿՈՆՍՏՐՈՒԿՑԻԱՆԵՐ	ՓՈՒԼ	Ա.Ն.
	Ն.Գ.Կ.	Ս. ԱԹՈՅԱՆ		No 3, No 4 ՄԱՄՆԱՇԵՆՔԻ ԵՎ ՄԻՋԱՆՑՔԻ ՄՈՒՏՔԵՐԻ ՇՔ - 2... ՇՔ - 4 ՇՎԱՔԱՐԱՆՆԵՐԻ ԿՏՐՎԱԾՔ. ՆՈՐ ՊԱՏՇԳԱՄԲԻ ՀԱՆԳՈՒՅՑՆԵՐ «Ս», «Վ»	ԹՎԱԿԱՆ	2015
					ԹԵՐԹԵՐ	
					ԹԵՐԹ	ՇԿ - 24